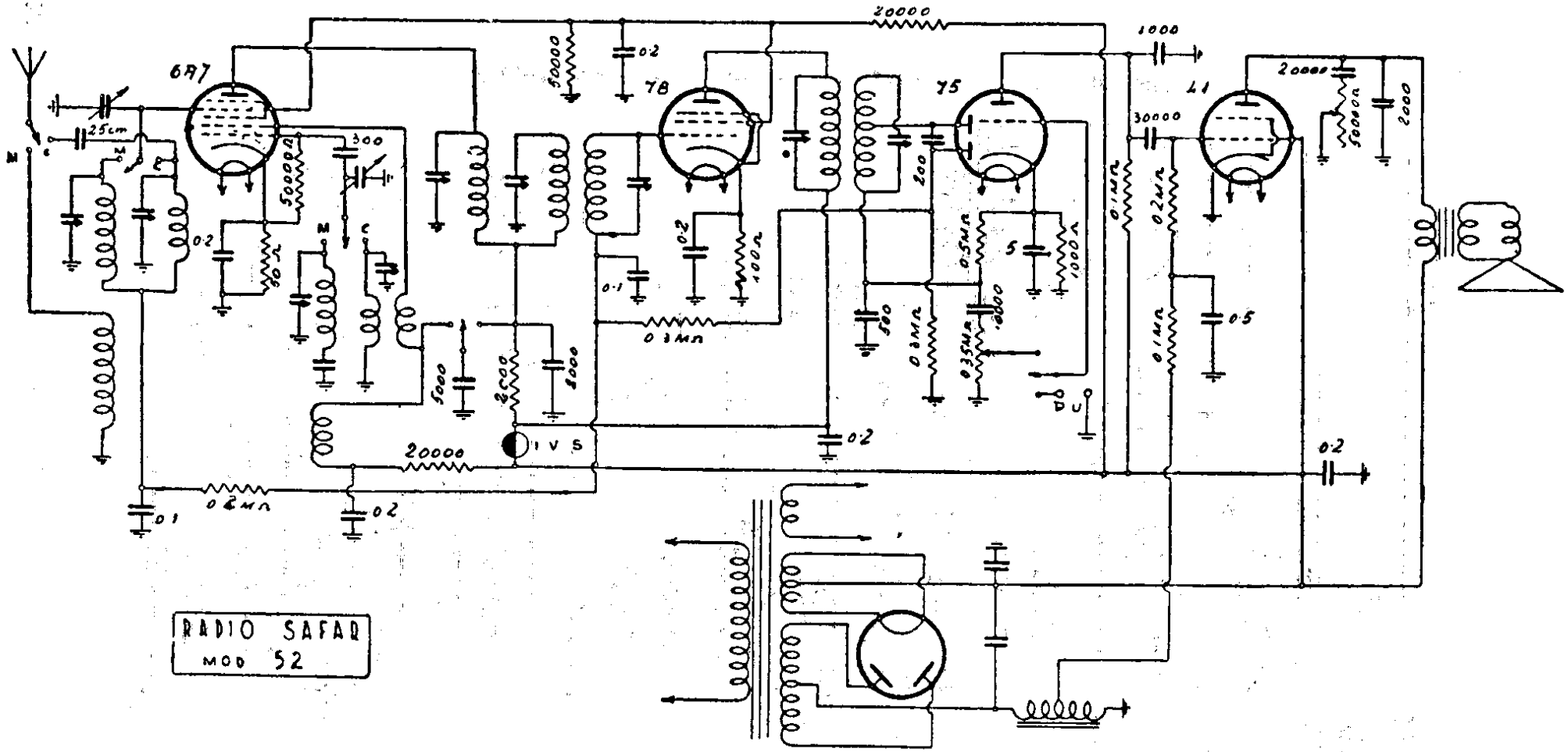

RADIO SAFAR — Modello « 52 Ia Serie » - Produzione 1934. - Media frequenza: Ia Serie: 375 kc.